УЗЕЛ СОЕДИНЕНИЯ НАКЛОННОЙ СТОЙКИ С ВЕРТИКАЛЬНОЙ С ОДНИМ РИГЕЛЕМ

Прижимы	B°
ТПСК-6041	160°...130°
ТПСК-6042	130°...110°

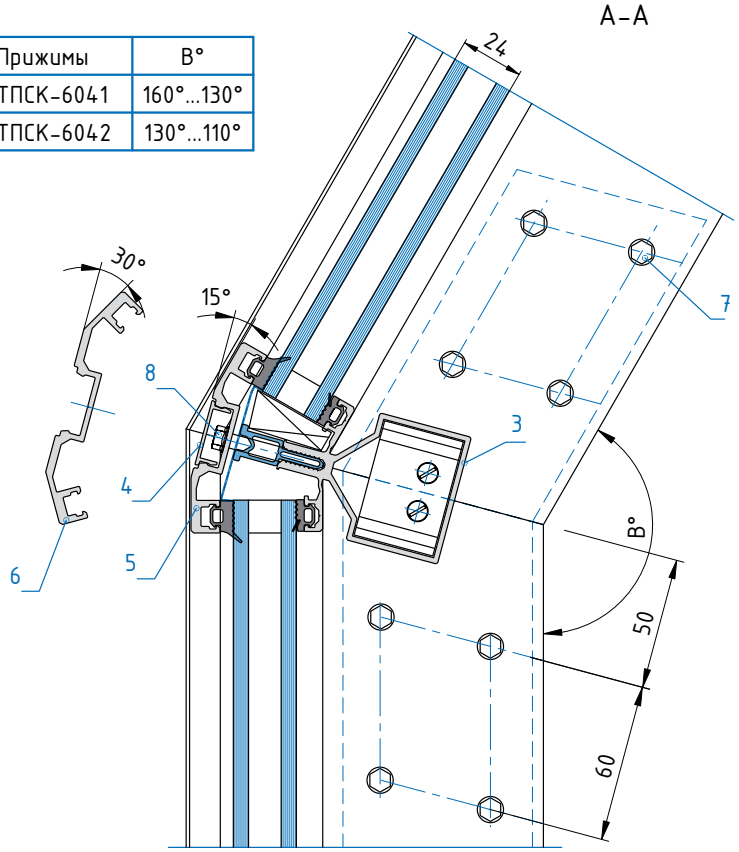

Обработка закладной ТП-5021М

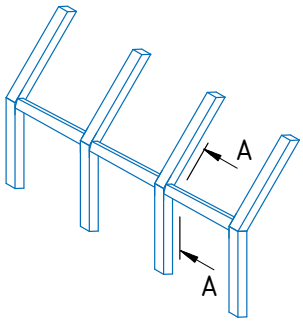

Обработка стойки ТП-50311...ТП-50314

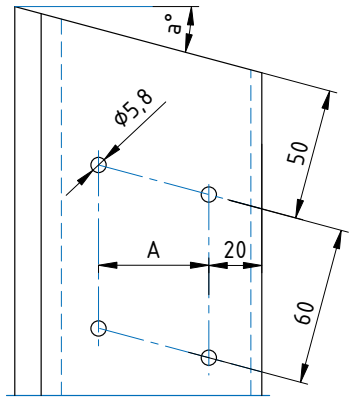

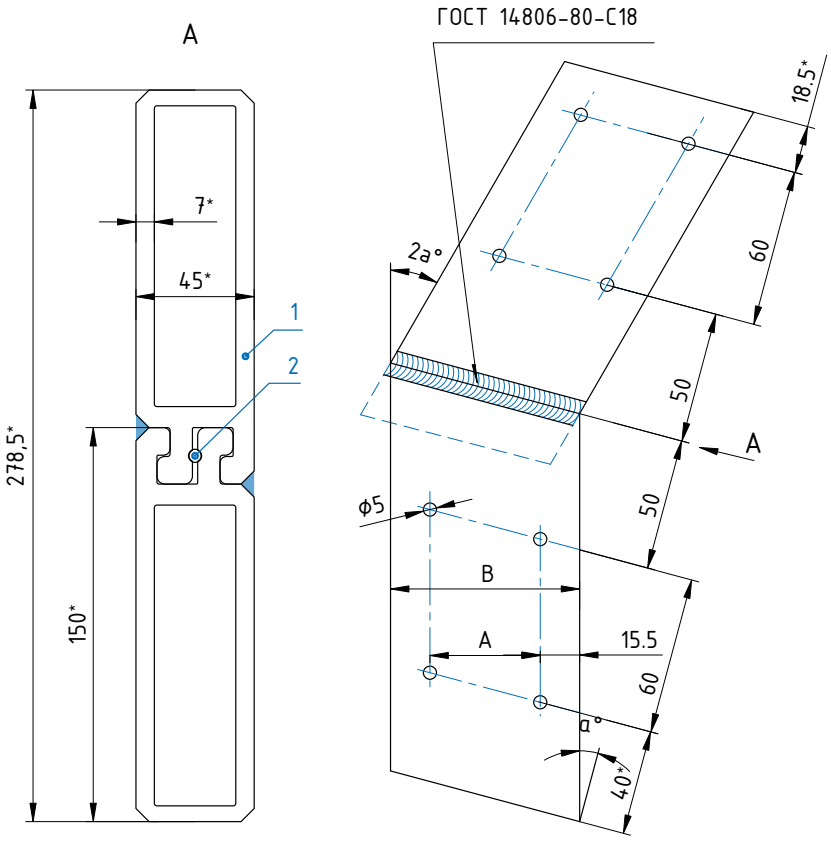

1 – Закладная ТП-5021М
2 – Нагель ТП-015
3 – Ригель ТП-50326
4 – Крышка ТПСК-6040
5 – Прижим ТПСК-6041
6 – Прижим ТПСК-6042
7 – Винт самонарезающий ВС 5,5х}20 DIN 7976 А2
8 – Винт самонарезающий ВС 5,5х}40 DIN 7976 А2

Стойка	A, мм	B, мм
ТП-50311	41	72
ТП-50312	63	94
ТП-50313	83	114
ТП-50314	119	148

* Размеры для справок